Перв. примен.

Справ. №

Подп. и дата

Инв. № дубл.

Взам. инв. №

Подп. и дата

Инв. № подл.

Ra0,4

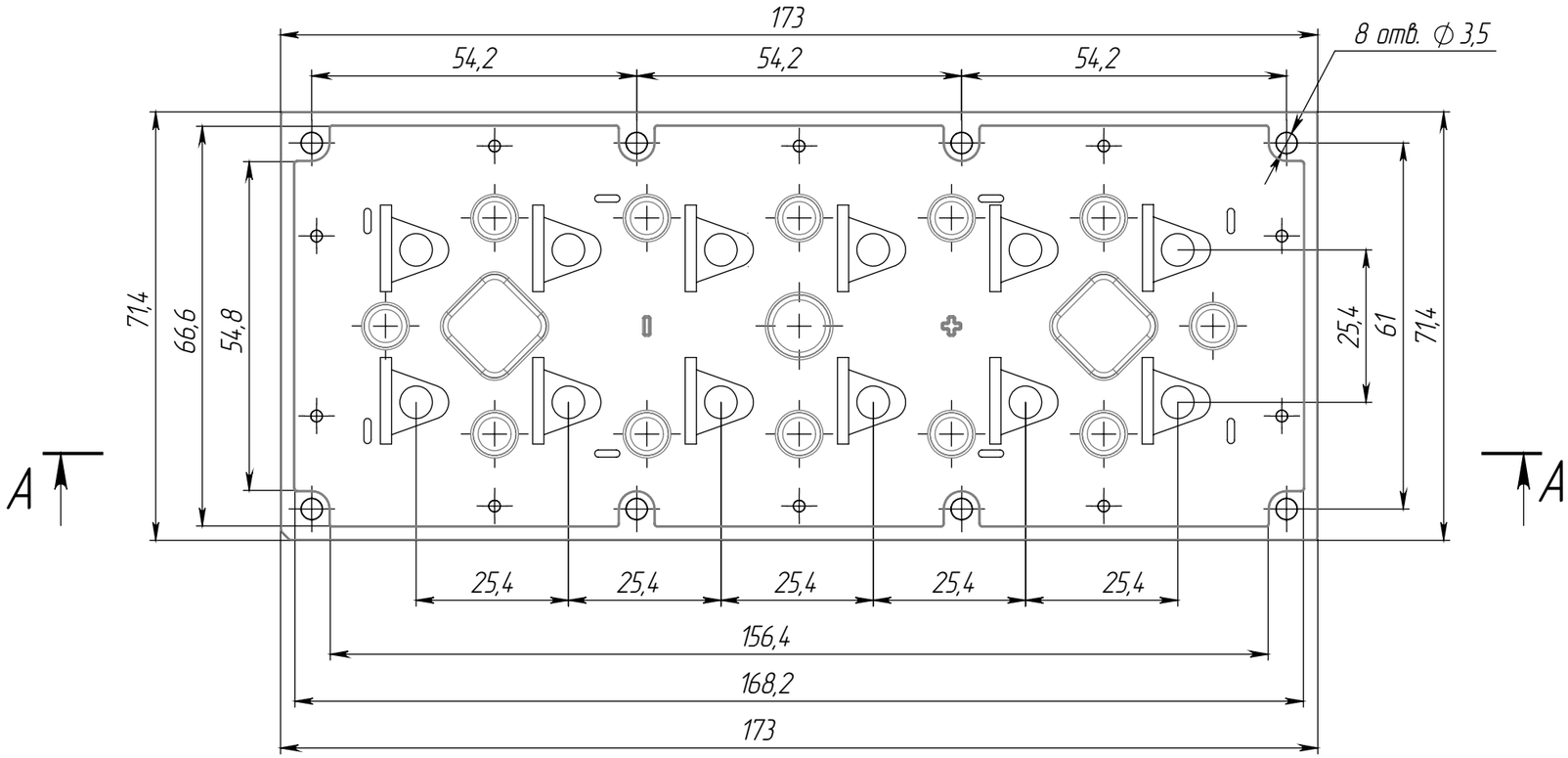

Б (1 : 1.5)

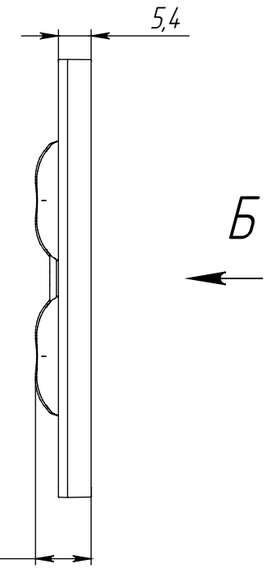

А–А (2 : 1)

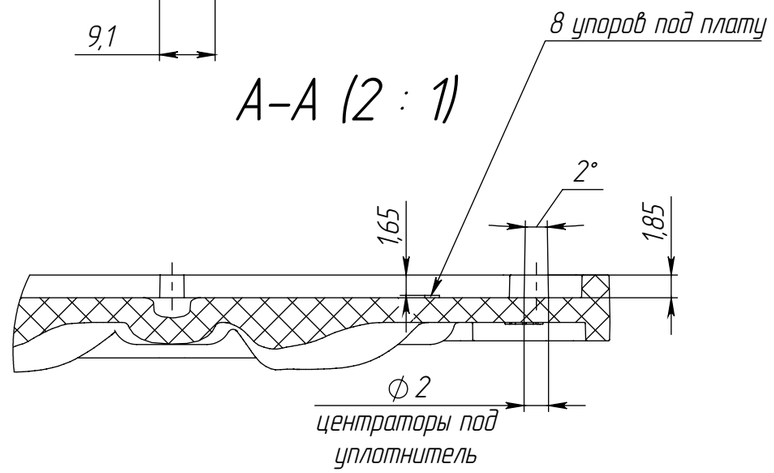

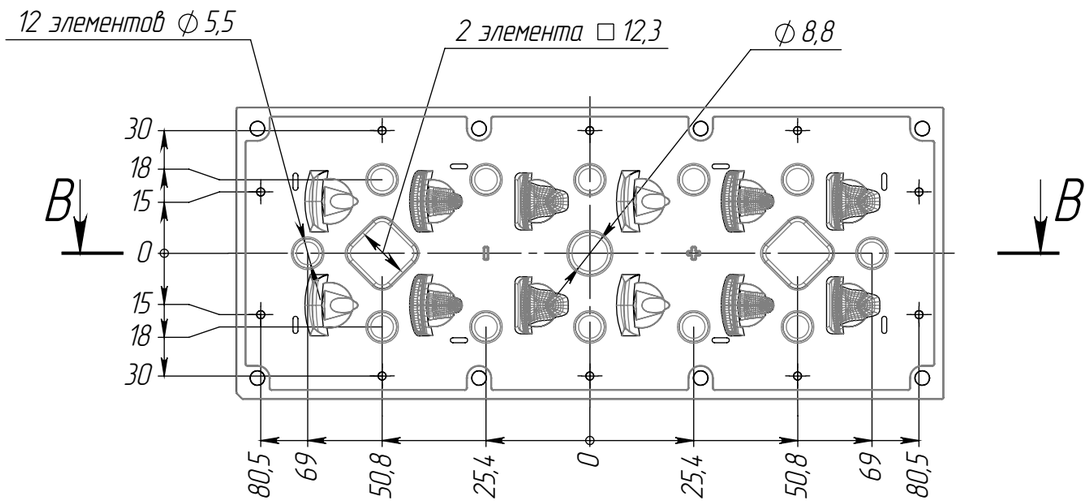

В–В (1 : 1.5)

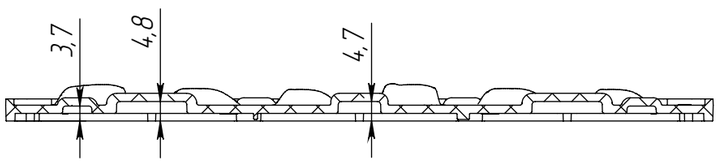

1 Общие допуски неформирующих поверхностей H14, h14, ±t2/2.
2 Допуск на формирующие поверхности ± 0,01 мм.
3 Шероховатость формирующих поверхностей Ra 0,1.

Изм.	Лист	№ докум.	Подп.	Дата	ГЧ АМТ-ST-173x70-5050(12)-T2M	Лит.	Масса	Масштаб
Разраб.		Панов		12.01.2023			46 г.	1:1
Пров.		Козин				Лист 1	Листов	
Т. контр.		Козин						
Н. контр.					РММА	ООО "АМТ ИНЖИНИРИНГ"		
Утв.		Шакарян						

Шифр: Копировал Формат А3